FASSI

ACQUA CLUB

MANUALE D'ISTRUZIONI

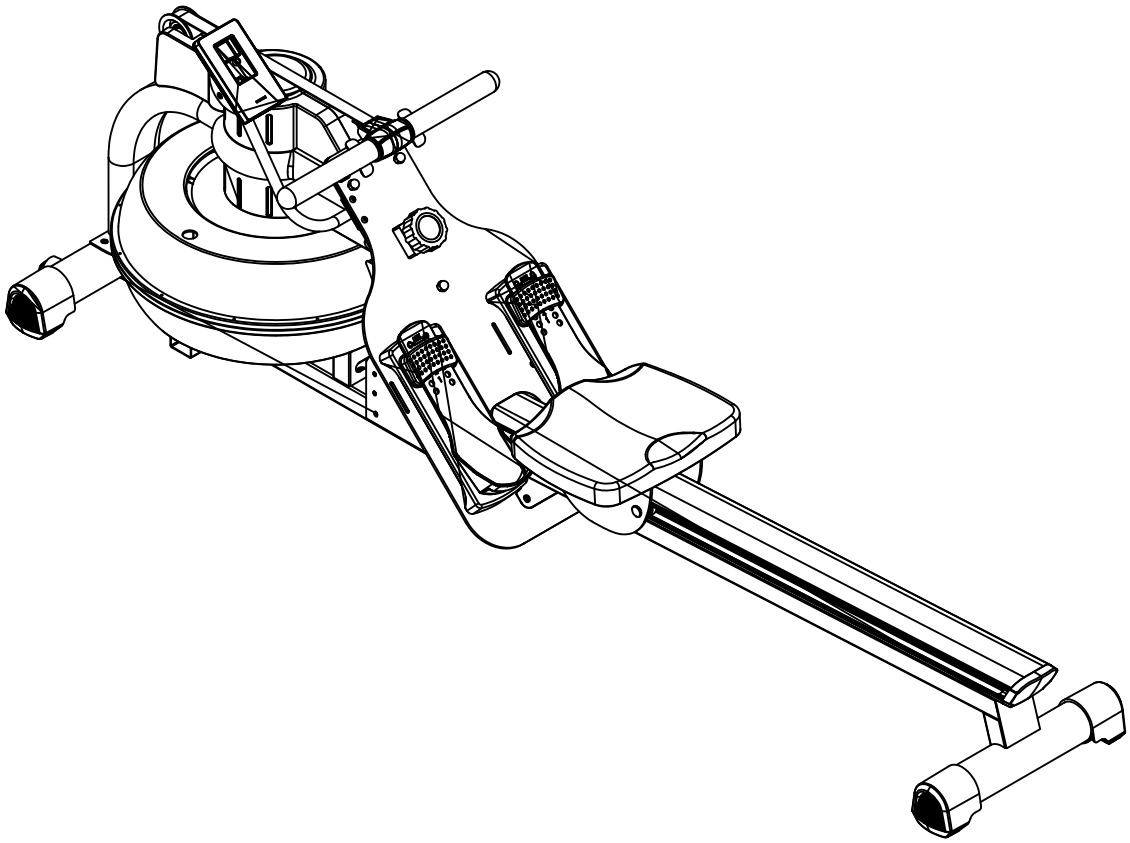

RoHS compliant 2002/95/EC

MASSIMO PESO UTILIZZATORE: 150 kg

L’importatore di questo attrezzo ne assicura la fabbricazione con materiali di alta qualità.

Il requisito base per la validità della garanzia implicita è il montaggio che deve seguire attentamente le istruzioni riportate nel presente manuale. L’utilizzo o il trasporto improprio e/o incorretto potrebbe rendere la garanzia nulla.

Una copia della garanzia è allegata al presente manuale.

La garanzia è applicata alle seguenti parti (in quanto comprese nella fornitura): telaio, cavo, dispositivi elettrici, spugne, ruote.

La garanzia non copre:

1. Danni effettuati da cause esterne
2. Interventi avvenuti da persone non autorizzate
3. Utilizzo incorretto del prodotto
4. Non conformità delle operazioni d’istruzioni

Rivestimenti e componenti non sono anch’essi coperti (come il nastro di corsa).

Il dispositivo è destinato esclusivamente all’uso privato. La garanzia non risponde di un utilizzo professionale.

I ricambi possono ordinate al servizio assistenza al bisogno.

Assicuratevi con cura di essere in possesso delle seguenti informazioni nel momento dell’ordine dei ricambi:

1. Manuale di istruzioni
2. Nome/numero del modello (situato sulla copertina di questo manuale)
3. Descrizione degli accessori
4. Numero degli accessori
5. Fattura di acquisto o scontrino fiscale

Non spedite mai il dispositivo al venditore senza che vi sia stato espressamente richiesto dal nostro personale addetto. I costi delle spedizioni non autorizzate saranno a carico del mittente.

Informazioni generali sulla sicurezza

Sulle sicurezza nella progettazione di questo prodotto fitness è stata posta grande attenzione da parte dei costruttori. Pertanto è molto importante che vi atteniate strettamente alle seguenti istruzioni. Non possiamo essere ritenuti responsabili di incidenti provocati da mancate attenzioni.

Per assicurare la vostra sicurezza ed evitare incidenti, leggete molto attentamente e con cura le istruzioni operative prima di utilizzare il prodotto per la prima volta.

1) Consultare il vostro medico prima di iniziare l'allenamento con questo attrezzo. Qualora voleste esercitarvi regolarmente e intensamente, è consigliata l'approvazione del vostro medico. Attributo essenziale per chi ha problemi di salute già esistenti.

2) Si raccomanda l'utilizzo del prodotto da parte di portatori di handicap solo in presenza di un medico qualificato.

3) Durante l'allenamento indossare indumenti adatti allo sport e preferibilmente scarpe da aerobica o da ginnastica. Evitare indumenti svolazzanti che potrebbero incastrarsi nelle parti in movimento del prodotto.

4) Una brusca interruzione dell'allenamento potrebbe causare malessere, dolori alle giunture e ai muscoli. In particolare, tenere sotto controllo la reazione del vostro corpo al programma di esercizi. Il senso di vertigine è un segnale che vi state allenando con troppa intensità. Al primo segnale di vertigine stendetevi a terra finché non vi sentirete meglio.

5) Assicuratevi che non vi siano bambini nei pressi dell'attrezzo durante l'allenamento. Inoltre l'attrezzo deve essere sempre tenuto lontano dalla portata di bambini e animali domestici.

6) Il prodotto deve essere utilizzato da una sola persona alla volta.

7) Dopo che il prodotto è stato montato secondo le operazioni guidate riportate nel manuale, accertatevi che tutta la bulloneria sia avvitata e stretta correttamente. Usare solo il materiale raccomandato e fornito dal fornitore.

8) Non utilizzare il prodotto danneggiato o fuori uso.

9) Posizionare sempre l'attrezzo su una superficie liscia, pulita e robusta. Non usarlo mai in ambienti umidi o vicini all'acqua e assicuratevi che non ci siano oggetti appuntiti nelle vicinanze. Qualora necessario, utilizzare un tappetino per proteggere il pavimento sottostante.

10) Non avvicinate troppo braccia e gambe alle parti in movimento. Non appoggiare materiale alcuno sulle parti scoperte del prodotto.

11) Usare il prodotto solo per gli scopi descritti in questo manuale.

12) Nel caso in cui il cavo di alimentazione fosse danneggiato, farlo sostituire solo da tecnici specializzati e autorizzati dal fornitore.

ASSEMBLAGGIO

●Prima di iniziare ad assemblare l'attrezzo, leggere attentamente ogni singolo passo. Si raccomanda inoltre di tenere in vista la pagina del disegno esploso.

● Rimuovere gli imballaggi del materiale e posizionare ogni singola parte su una superficie libera. Vi sarà d'aiuto per una visuale completa e semplificherà l'intera operazione di montaggio.

● Considerare che vi sono dei particolari rischi di lesioni durante l'utilizzo degli strumenti e svolgendo le attività tecniche. Procedere pertanto con cautela durante queste operazioni.

● Assicuratevi di avere uno spazio privo di rischi e non lasciate attrezzi in giro. Depositate ogni cosa affinché non causi pericolo. Fogli e plastiche sono a rischio di potenziale soffocamento per I bambini.

● Studiate bene il disegno e procedete con l'assemblaggio seguendo i passi e le apposite figure.

● Il prodotto deve essere assemblato da una persona adulta.

VISTA ESPLOSA

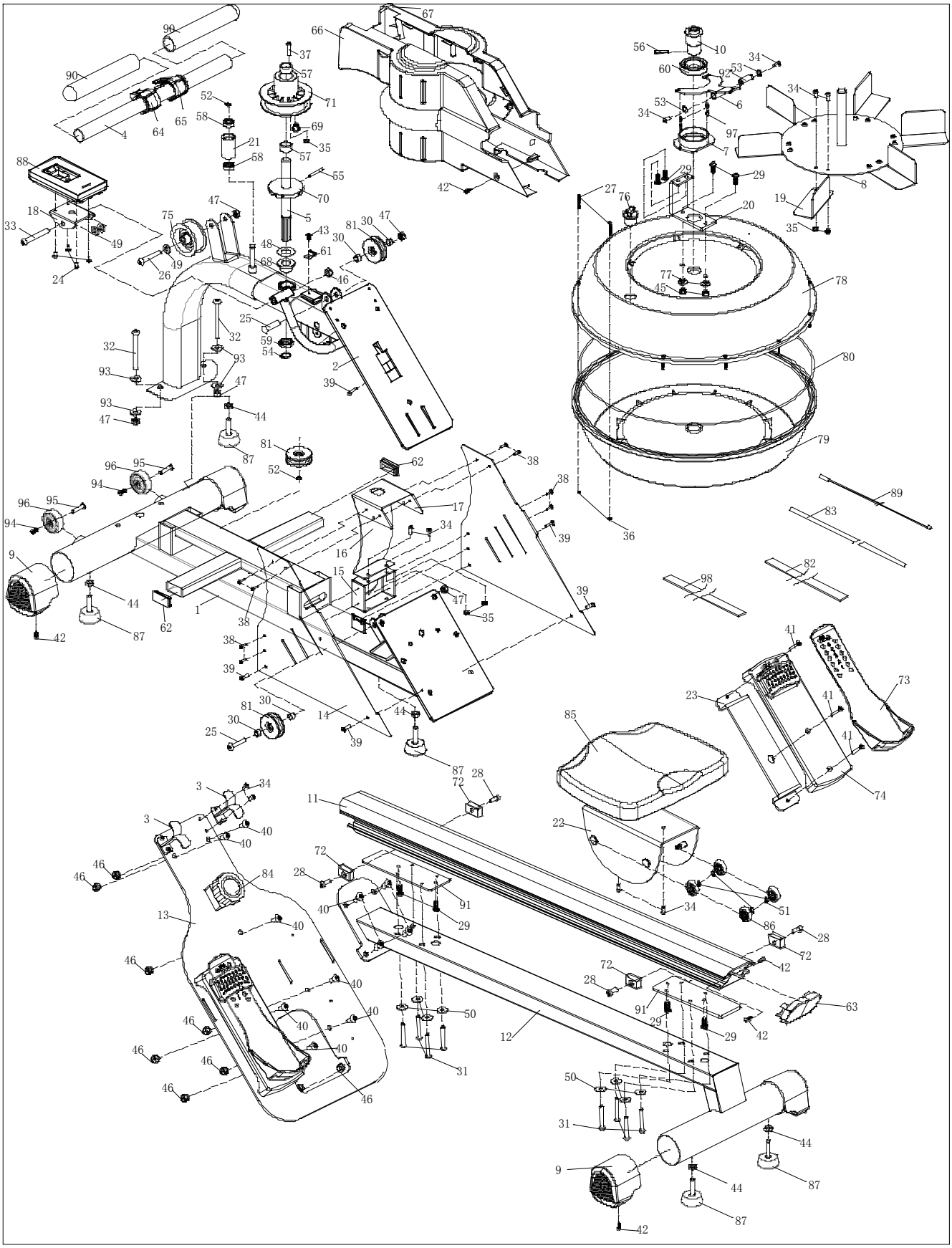

LISTA PARTI

NO.	DESCRIZONE	QTA'	NO.	DESCRIZONE	QTA'	NO	DESCRIZONE	QTA'
1	Telaio principale	1	35	Dado autobloccante esagonale M6	15	69	Corda elastica di copertura	1
2	Telaio connessione console	1	36	Dado autobloccante esagonale M3	12	70	Rotazione sensore	1
3	Telaio fissaggio manubrio	2	37	Bullone M6×30×10	1	71	Copertura albero unidirezionale	1
4	Gruppo manubrio	1	38	Bullone M4×16	8	72	Tappo	4
5	Gruppo fisso regolazione superiore	1	39	Bullone M5×20	5	73	Pedale	2
6	Gruppo regolazione resistenza	1	40	Bullone M10×20	11	74	Telaio fissaggio pedali	2
7	Gruppo fisso regolazione	1	41	Bullone	6	75	Gruppo puleggia	1
8	Gruppo pala	1	42	Vite autofillettante ST4×16	7	76	Tappo serbatoio dell'acqua	1
9	Tappo del tubo	4	43	Vite autofillettante ST4×12	1	77	Anello fissaggio serbatoio dell'acqua	2
10	Gruppo fissaggio pala	1	44	Dado esagonale M10	5	78	Serbatoio dell'acqua superiore	1
11	Saliscendi	1	45	Dado esagonale M8	2	79	Serbatoio dell'acqua inferiore	1
12	Gruppo fisso con binario scorrevole	1	46	Dado M10	10	80	Anello di tenuta serbatoio dell'acqua	1
13	Collegamento binario scorrevole	1	47	Dado esagonale M10	5	81	Set puleggia	3
14	Decorazione in ferro	2	48	Rondella piatta Φ40×Φ21×t1.0	1	82	Nastri	1
15	Decorazione in ferro	1	49	Rondella piatta Φ10.5×Φ21×t1.5	3	83	Molla	1
16	Decorazione in ferro	1	50	Rondella piatta Φ8.2×Φ25×t2.0	8	84	Manopola di regolazione	1
17	Decorazione in ferro	1	51	Rondella a molla Φ8	4	85	Seduta	1
18	Piastra fissa console	1	52	Rondella a molla per cuscinetti Φ10	2	86	Gruppo di rulli	4
19	Pala	6	53	Rondella a molla per cuscinetti Φ12	2	87	Piedini di livellamento	5
20	Pezzo fisso del serbatoio dell'acqua	1	54	Rondella a molla per cuscinetti Φ20	1	88	Set console	1
21	Guida della puleggia	1	55	Scanalatura cilindrica elastica 5×45	1	89	Cavo sensore	1
22	Gruppo fissaggio sella	1	56	Scanalatura cilindrica elastica 5×30	1	90	Manopola in spugna	2
23	Piastra fissaggio pedale	2	57	Cuscinetto a rulli unidirezionale HF2016Z	2	91	Lamiera di chiusura per binario scorrevole in alluminio	2
24	Bullone M5×10	4	58	Cuscinetto a sfera 6000Z	2	92	Vortice rettificato	1
25	Bullone M10×45×20	2	59	Cuscinetto a sfera 61804-Z	1	93	Distanziatore ad arco	4
26	Bullone M10×60×20	1	60	Cuscinetto a sfere a contatto obliquo 7007AC	1	94	Bullone M6×15	2
27	Bullone M3×30	12	61	Fissaggio sensore magnetico	1	95	Bullone Φ8×33×M6×15	2
28	Bullone M8×20	4	62	Cover quadrata tubo	2	96	Gruppo ruota Φ55×25.8	2
29	BulloneM8×20	8	63	Coperchio posteriore in alluminio scorrevole	1	97	Corda in acciaio	2
30	Tubo	4	64	Cover manubrio sinistro	1	98	Cinghie pedali	2

31	Bullone M8×55×20	8	65	Cover manubrio destro	1	99	Cavo uscita console	1
32	Bullone M10×95×20	2	66	Cover uscita sinistra	1			
33	Bullone M10×75×15	1	67	Cover uscita destra	1			
34	BulloneM6×15	22	68	Base di rame	1			

Istruzioni

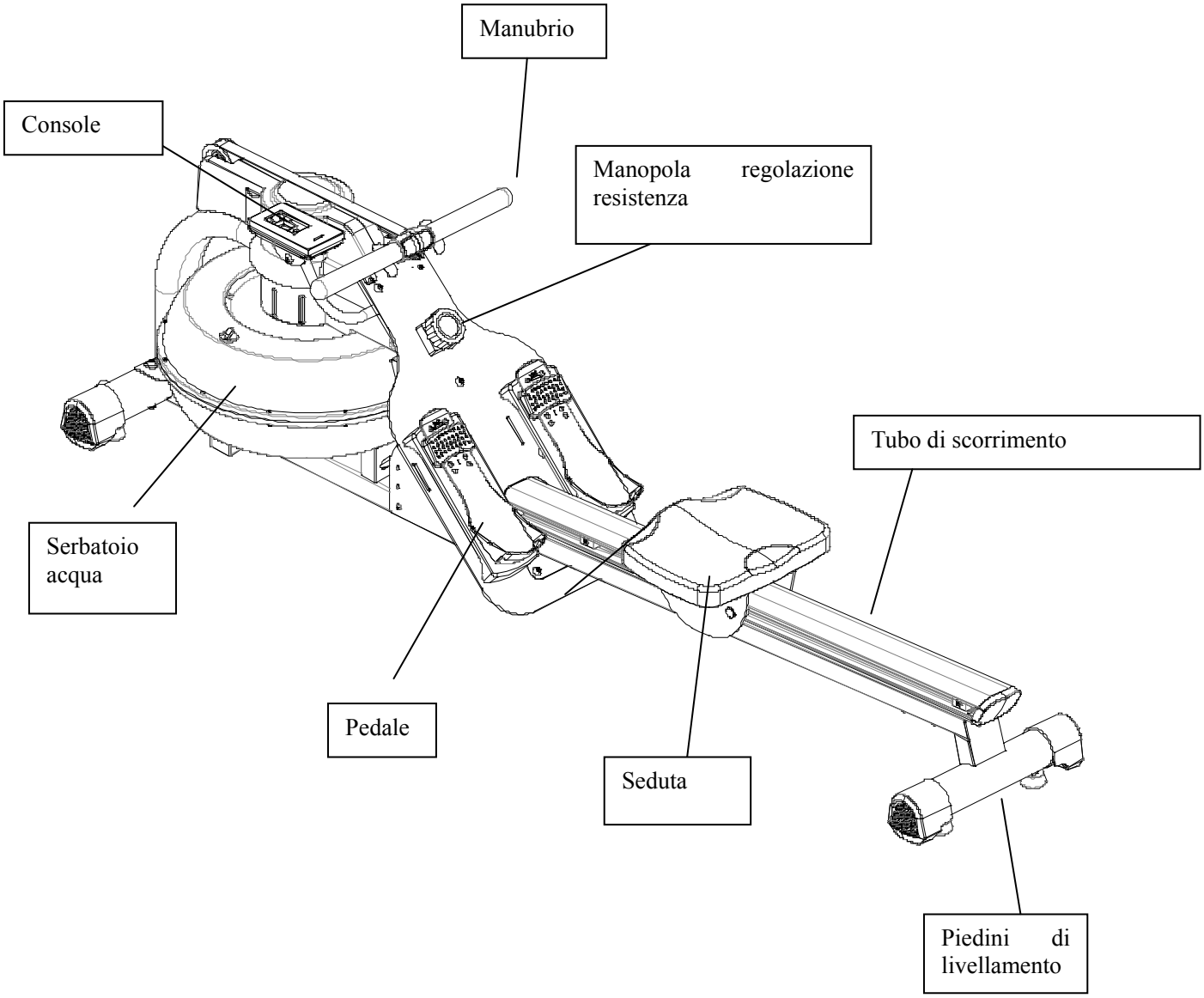
Manubrio
Console
Manopola regolazione resistenza
Tubo di scorrimento
Serbatoio acqua
Pedale
Seduta
Piedini di livellamento

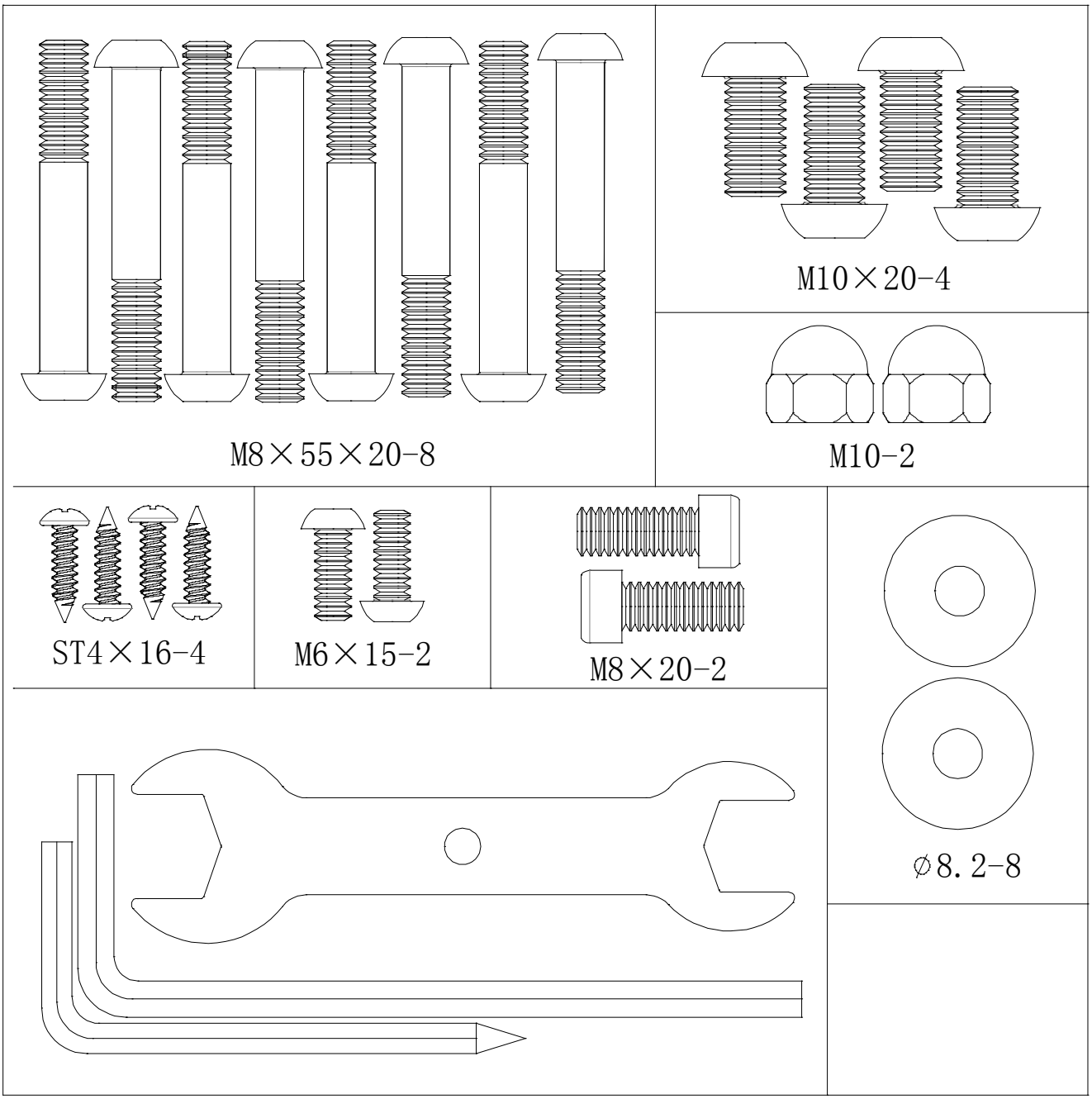

LISTA BULLONERIA

NO	DESCRIZIONE	SPEC.	QTA	NO	DESCRIZIONE	SPEC.	QTA
28	Bullone	M8×20	2	46	Dado	M10	2
31	Bullone	M8×55×20	8	50	Rondella piatta	Φ8.2×Φ25×t2.0	8
34	Bullone	M6×15	2		Chiave a forma di L	5×35×85S	1
40	Bullone	M10×20	4		Chiave a forma di L	6×40×120	1
42	Vite autofilettante	ST4×16	4		Chiave aperta	t4.0×32×110	1

ISTRUZIONI DI MONTAGGIO

PASSO 1：

1. Collegare il cavo che esce dalla console (99) al cavo sensore (89).
2. Installare la console (88) alla placca di fissaggio della console (18) e fissarla con quattro bulloni (24) .

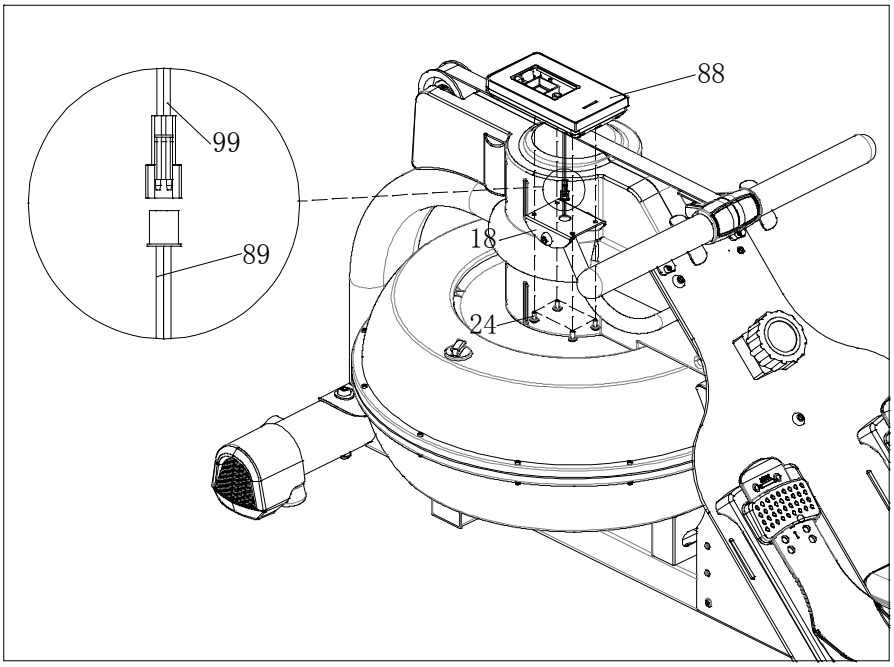

PASSO 2：

Installare i due tappi del tubo posteriore (9) sul gruppo fisso scorrevole in alluminio (12) e fissarli con due viti autofilettanti (42).

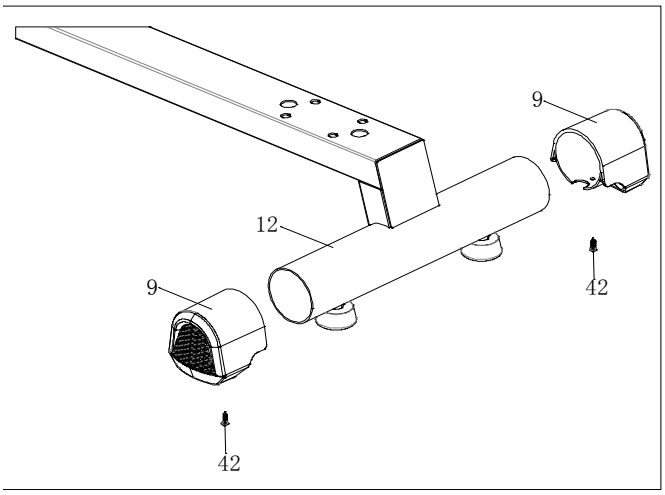

PASSO 3:

Installare il gruppo fisso scorrevole (12) sul telaio principale (1) e serrare saldamente con quattro viti a testa esagonale (40) e due dadi a testa cilindrica (46). Bloccare due dei quattro bulloni a testa esagonale (40) e due dadi a testa cilindrica (46) sul fondo.
Attenzione: quando si installano le viti, inserire prima tutte le viti nei fori maschiati e quindi bloccarle.

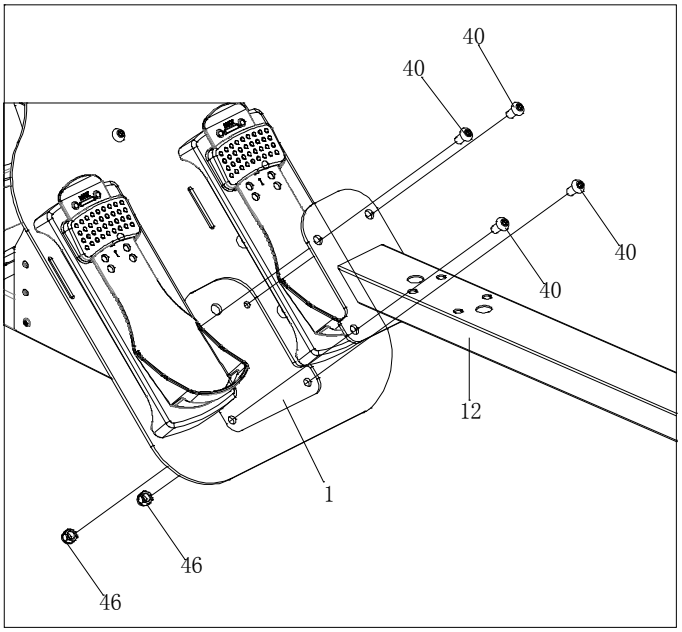

PASSO 4:

1. Installare la guida scorrevole (11) sul gruppo fisso della guida scorrevole (12) e serrare saldamente con otto bulloni (31) e otto rondelle piatte (50).

Attenzione: quando si installano le viti, inserire prima tutte le viti nei fori maschiati e quindi bloccarle.

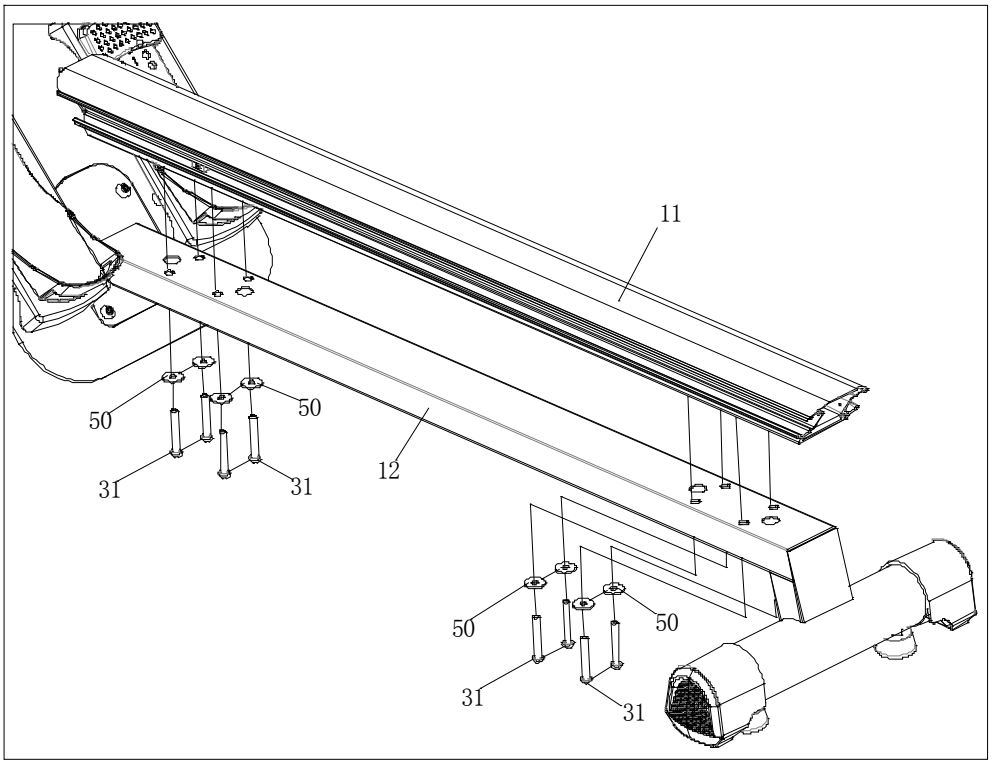

Passo 5:

1. Installare la sella (85) sul gruppo fisso della sella (22) e fissarla con due bulloni (34).
2. Installare la guida scorrevole (11).
3. Bloccare i due tappi (72) sulla guida scorrevole (11) usando due bulloni (28) .

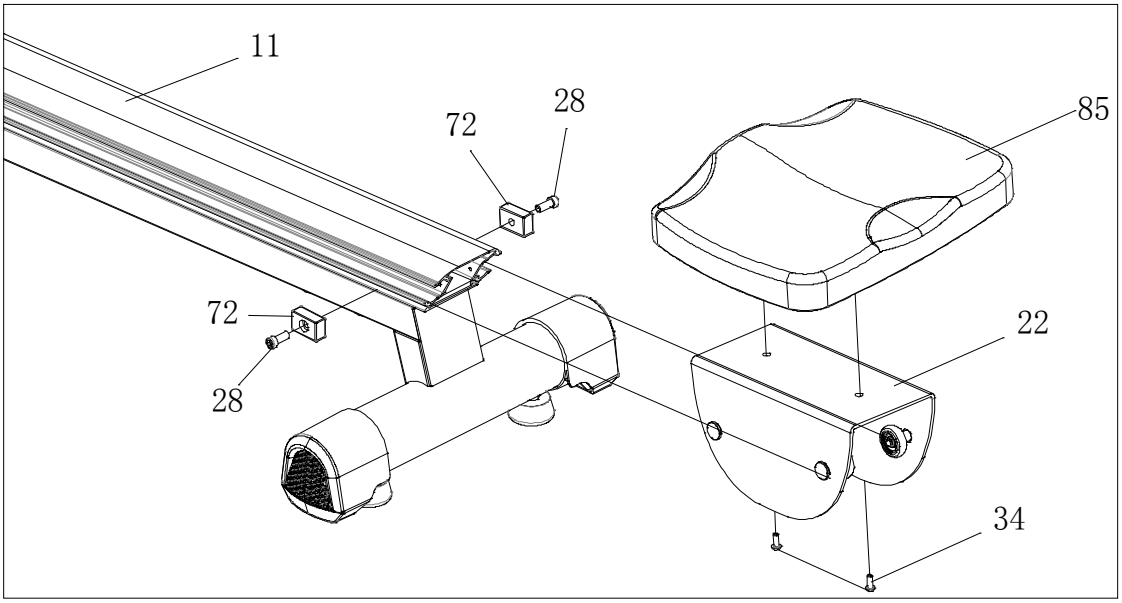

Passo 6:

1. Installare il coperchio posteriore in alluminio (63) sul fondo della guida scorrevole (11) e fissarlo con due viti (42). .

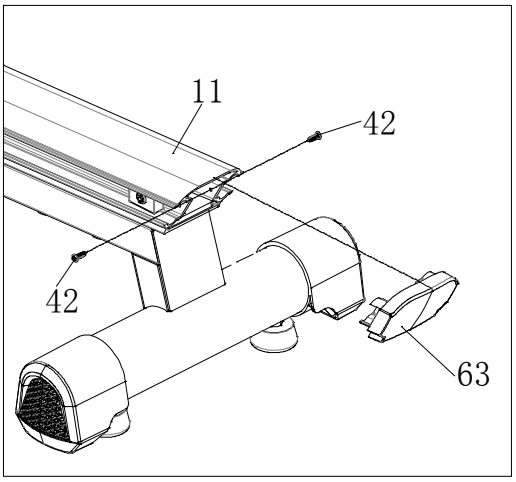

LISTA PARTI ASSEMBLAGGIO

NO.	DESCRIZIONE	SPEC.	QTA'	NO.	DESCRIZIONE	SPEC.	QTA'
88	Console		1	63	Coperchio posteriore in alluminio		1
89	Cavo sensore		1	28	Bullone M8×20	M8×20	2
9	Tappo		2	31	Bullone	M8×55×20	8
12	Gruppo fisso in alluminio scorrevole.		1	34	Bullone	M6×15	2
11	Guida scorrevole in alluminio		1	40	Bullone	M10×20	4
22	Gruppo fissaggio seduta		1	42	Vite autofilettante	ST4×16	4
85	Seduta		1	46	Dado	M10	2
72	Tappo		2	50	Rondella piatta	Φ8.2×Φ25×t2.0	8

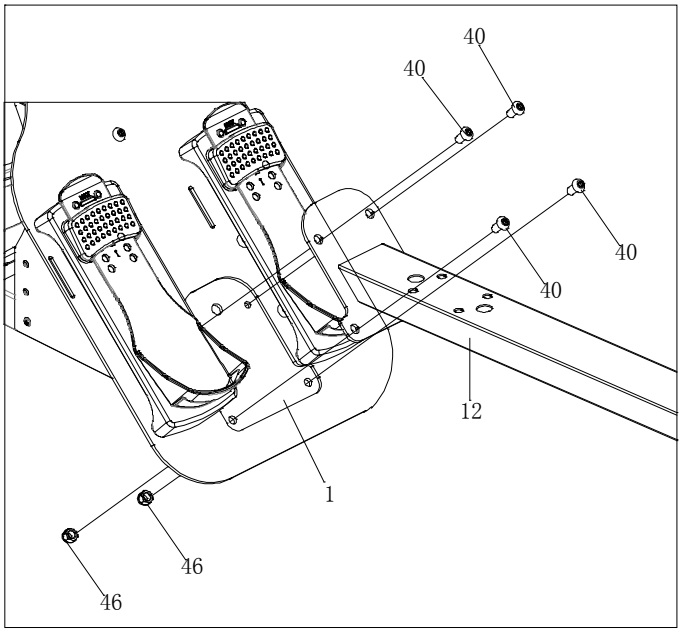

ISTRUZIONI COMPUTER

1、monitor LCD

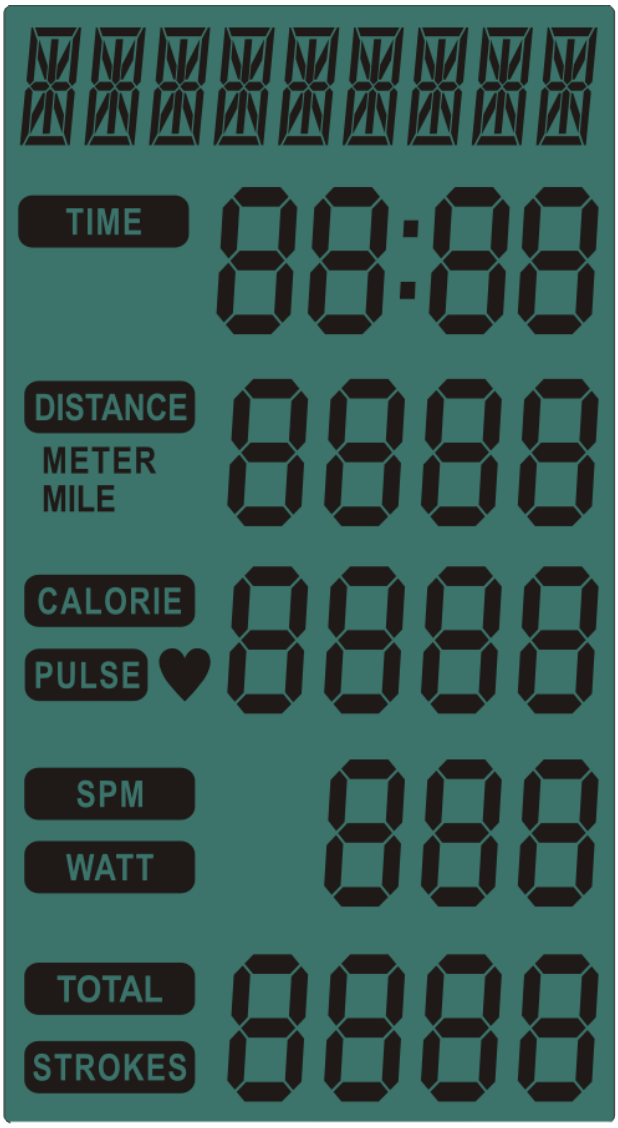

2、Menù principale

No.	Funzione	range	setting	memoria	RZ	Breve descrizione
1	TIME (tempo)	0:00~99:59 (minuti：secondi)	±1min	sì	sì	1. Senza impostazioni, visualizza il tempo trascorso dall'inizio dell'allenamento 2. Con l'impostazione dell'obiettivo, esegue un conto alla rovescia fino a zero 3. Se non riceve alcun segnale per più di 4 minuti, la funzione entra in modalità di inattività
2	DIST(distanza)	0~9999	0~9990 ±10K ±10M	sì	sì	4. Senza impostazioni, visualizza la distanza percorsa dall'inizio dell'allenamento 5. 2. Con l'impostazione dell'obiettivo, esegue un conto alla rovescia fino a zero 3. Se non riceve alcun segnale per più di 4 minuti, la funzione entra in modalità di inattività

3	CAL (calorie)	0~9999cal	0~9990 (±10)	sì	sì	6. Senza impostazioni, visualizza le calorie bruciate dall'inizio dell'allenamento 7. 2. Con l'impostazione dell'obiettivo, esegue un conto alla rovescia fino a zero 3. Se non riceve alcun segnale per più di 4 minuti, la funzione entra in modalità di inattività 4. la funzione viene visualizzata alternativamente a quella del battito cardiaco.
4	SPM(velocità)	0~999	No	No	sì	a. Visualizza il valore dopo l'ingresso del segnale del sensore in 3 secondi. b. Se non c'è segnale dal sensore, dopo 4.6 secondi il valore va a zero. c. la funzione viene visualizzata alternativamente a quella dei watt ogni 5 secondi.
5	STROKES (vogate)	0~9999	0~9990 (±10)	sì	sì	Le vogate effettuate durante l'allenamento e le vogate totali vengono visualizzate alternativamente ogni 5 secondi.
6	TOTAL STROKES (vogate totali)	0~9999	No	sì	No	Le vogate effettuate durante l'allenamento e le vogate totali vengono visualizzate alternativamente ogni 5 secondi.
7	WATT	0~999	No	No	No	d. Visualizza il valore dopo l'ingresso del segnale del sensore in 3 secondi. e. Se non c'è segnale dal sensore, dopo 4.6 secondi il valore va a zero. a. la funzione viene visualizzata alternativamente a quella SPM ogni 5 secondi.
8	Programma Manuale					Senza aver impostato alcuna funzione, premere QUICK START per avviare il programma manuale.
9	INTERVALLO 20-10					1. Modalità intervallo 2. Prevede un allenamento per 20 secondi seguito da 10 secondi di riposo.
10	INTERVALLO 10-20					3. Modalità intervallo 1. Prevede un allenamento per 10 secondi seguito da 20 secondi di riposo.
11	INTERVALLO CUSTOM					4. Modalità intervallo 1. L'utente può impostare il tempo di e il tempo di riposo.
12	OBIETTIVO TEMPO					L'utilizzatore può impostare un obiettivo di tempo di allenamento
13	OBIETTIVO DISTANZA					L'utilizzatore può impostare un obiettivo di distanza di allenamento
14	OBIETTIVO CALORIE					L'utilizzatore può impostare un obiettivo di calorie da bruciare durante l'allenamento
15	OBIETTIVO VOGATE					L'utilizzatore può impostare un obiettivo di numero di vogate

3、Accensione on/off：

(1) Accensione：

Il monitor LCD mostrerà per 2 secondi tutte le funzioni come indicato da Figura 1 sotto, emetterà un segnale sonoro per 2 secondi e poi enterà in modalità di inattività

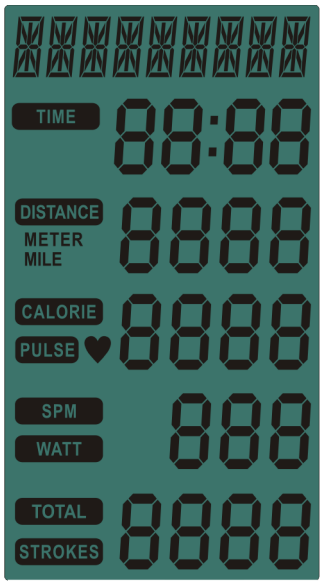

Figura 1

(2) Spegnimento：

① se il monitor non riceve alcun segnale per più di 4 minuti, entrerà automaticamente in stand-by.

② per riattivarlo premere un qualsiasi tasto.

4.Operatività

1. Accensione:

Quando la console è accesa (o premere MODE/RESET per 3 secondi), il computer emetterà un segnale sonoro per 2 secondi Il monitor LCD mostrerà per 2 secondi tutte le funzioni e poi enterà in stand-by.

Modalità di inattività:

A. Quando il monitor è acceso, la console entra in modalità di inattività: MANUAL(sullo schermo 8), MANUAL(sullo schermo 8)、INTERVAL(sullo schermo 8)、TARGET(sullo schermo 8)、TIME DISTANCE CALORIE SPM STROKES TOTAL STROKES WATT PULSE mostrate nell'ordine per 1 minuto alternativamente una dopo l'altra (Figura 2~12).

B. se il monitor non riceve alcun segnale per più di 4 minuti, entrerà automaticamente in stand-by.

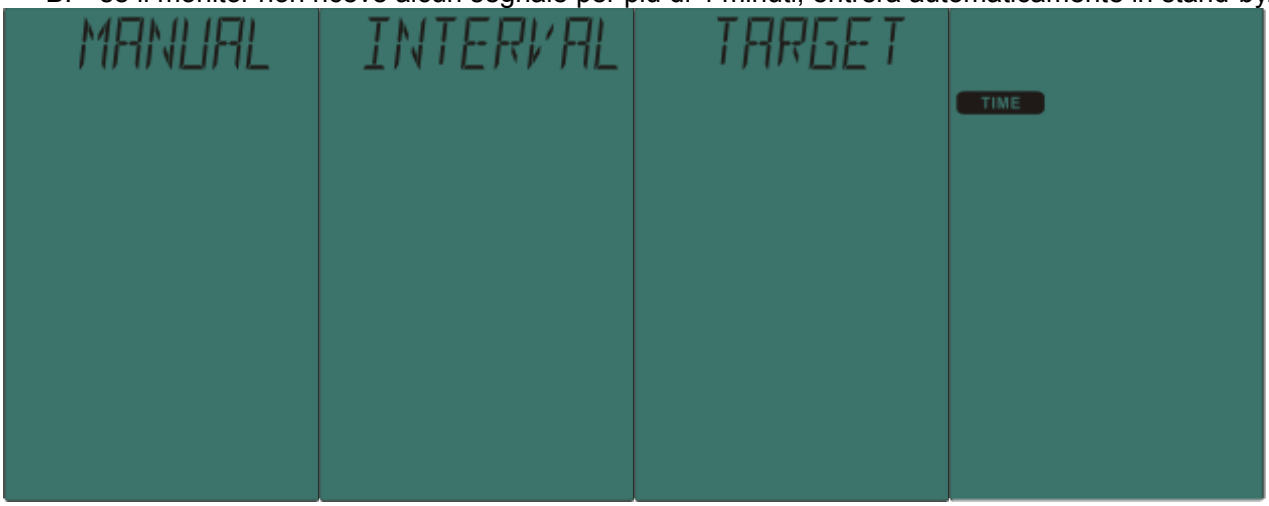

Figura 2 Figura 3 Figura 4 Figura 5

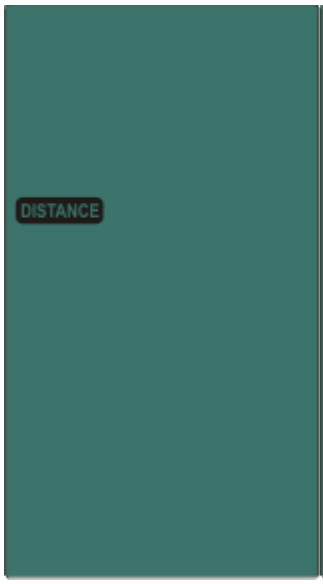

Figura 6

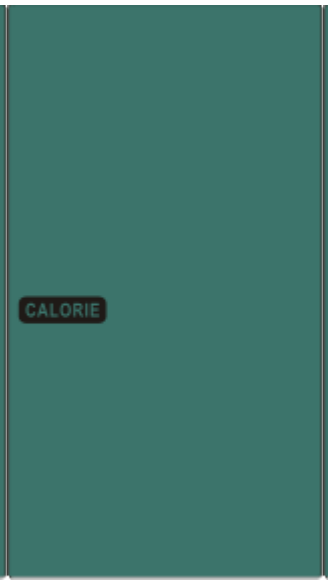

Figura 7

Figura 8

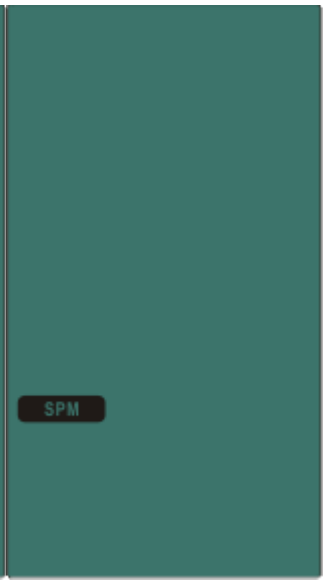

Figura 9

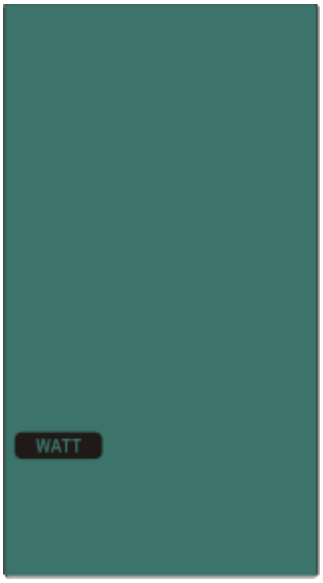

Figura 10

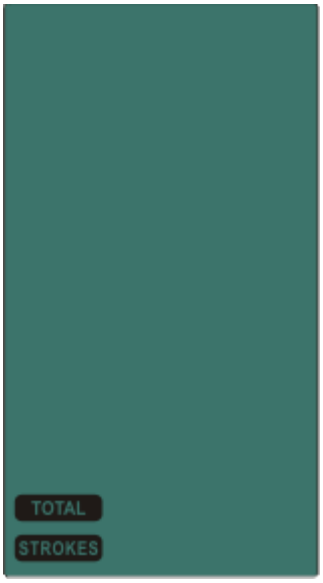

Figura 11

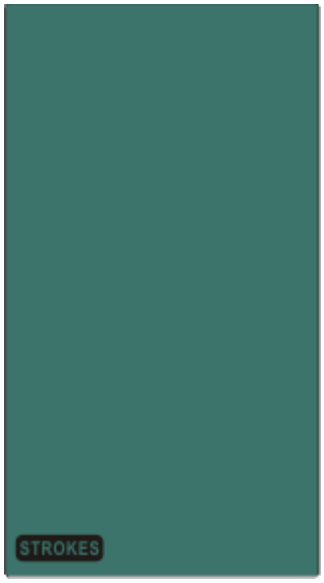

Figura 12

5、FUNZIONI TASTI:

1. TASTI

A. Premere il tasto per incrementare il valore di un'unità, tenerlo premuto a lungo per aumentare velocemente il valore.

B.TIME range:0:00~99:00(INTERVALLO: premendo il tasto il valore aumenta di 0:01, TIME: tenerlo premuto a lungo aumenta di 1:00)

C. CAL range :0~9990 (premendo il tasto il valore aumenta di 10)

D. DIST range :0~9990(premendo il tasto il valore aumenta di 10)

E. STROKES range :0~9990(premendo il tasto il valore aumenta di 10)

F. Premere il tasto MODE per 2 secondi in modalità di inattività per passare dal sistema metrico binario al sistema imperiale.

TASTO MODE

A. In modalità manuale, premere il tasto una volta per confermare.

B. In modalità setting, premere il tasto una volta per confermare.

C. In modalità di allenamento, premere il tasto una volta per mettere in pausa.

D. Ogni volta che il tasto viene premuto, emetterà un segnale sonoro.

E. Premere il tasto SET per 2 secondi in modalità di inattività per passare dal sistema metrico binario al sistema imperiale.

TASTO RESET

A. Nella modalità di impostazione della funzione, premere una volta per tornare alla funzione precedente.

B. In modalità setting, premere il tasto una volta per eliminare il valore inserito.

C. In modalità pausa, premere il tasto una volta per tornare alla modalità di inattività.

D. Ogni volta che il tasto viene premuto, emetterà un segnale sonoro.

E. Tenere il tasto premuto per 3 secondi per effttuare un reset totale e la console eliminerà tutti i valori dell'allenamento tranne il numero di vogate totali.

※VOGATE TOTALI: il valore verrà cancellato allo spegnimento dell'attrezzo.

6、Formule e parametri

1. SPM: frequenza al minuto di una vogata (tempo di una trazione)
2. TEMPO/500(min:sec)=500M/(SPM*DIST): l'unità è il minuto.
3. Calcolo WATT、CALORIE、DISTANZA: vedi punto 2.
4. Metodo di induzione:

F. Modalità doppio SENSORE:

Due ingressi RPM: accensione, il sensore che per primo riceve RPM è A e l'altro è B. Modalità di calcolo dell'induzione: ABBA è una volta.

G. Modalità segnale SENSORE:

H. Usa la velocità magnetica per giudicare i tempi di induzione. Metodo di induzione SENSORE: lento-veloce-lento una volta.

ISTRUZIONI D’USO

1, metti il piede sui pedali e resta fermo. Tenendo il manubrio e rilassando le spalle e le braccia, prova a raddrizzare il braccio e piegare le ginocchia all'angolo retto, come se le gambe fossero perpendicolari alla guida scorrevole.
2, Raddrizza le gambe e tira il manubrio sotto le costole.
3, Raddrizza le braccia, piega le ginocchia e scorri in avanti.
4, Torna all'inizio.

ISTRUZIONI OPERATIVE

Versare l'acqua:
1 Togliere il tappo del lato sinistro del serbatoio dell'acqua.
2, Posizionare un secchio d'acqua vicino al vogatore, quindi mettere il tubo rigido del sifone nel secchio e il tubo nel serbatoio dell'acqua. Si prega di chiudere la valvola sulla parte superiore del sifone quando si versa acqua nel serbatoio.
3, Premere il sifone per versare acqua 17L nel serbatoio (NON superare la linea di galleggiamento);
4, Dopo aver versato l’acqua al livello corretto, si prega di aprire la valvola sulla parte superiore del sifone per far defluire l'acqua in eccesso.
5, Assicurarsi che il tappo sia chiuso dopo aver versato acqua.
6, Sifone: posizionare il secchio più in alto del serbatoio dell'acqua, facendo scorrere l’acqua nel serbatoio. (Mettere un panno sotto il serbatoio dell'acqua quando si versa l'acqua in modo da non bagnare il pavimento).
Scarico:
1, Togliere il tappo del lato sinistro del serbatoio dell'acqua.
2, Mettere il tubo rigido del sifone nel serbatoio dell'acqua e il tubo nel secchio.
3, Svuotare l'acqua.
Regola il vogatore:

Si prega di regolare i piedini di livellamento base sul pavimento se l’attrezzo non dovesse essere stabile.

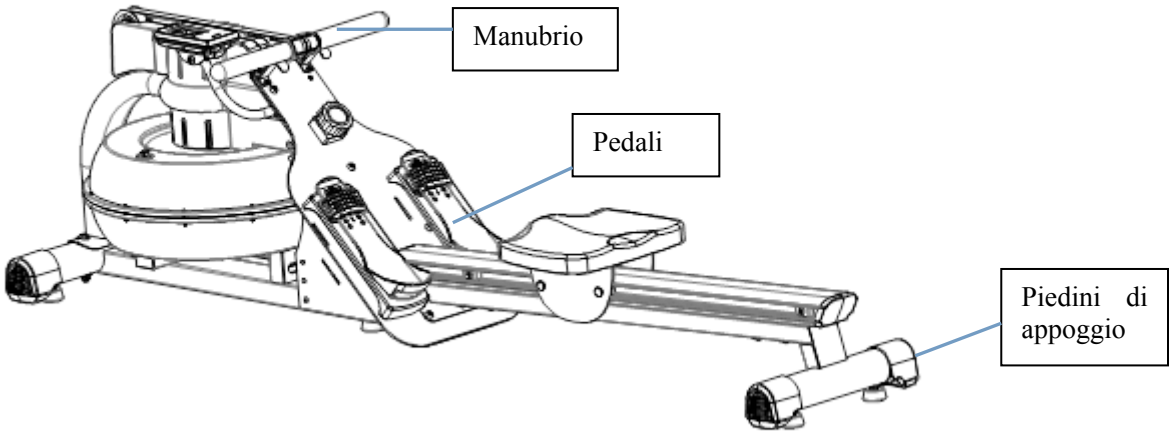

FASSI

MADE IN CHINA
Imported by

Greenfit

Greenfit Srl, Strada Oselin 110, Remanzacco, Udine, Italy.

SERVIZIO ASSISTENZA TECNICA

0432.1636878

assistenza@greenfitspa.it