diadora

EXESS 5.8

MANUALE D'ISTRUZIONI

RoHS compliant 2002/95/EC

MASSIMO PESO UTILIZZATORE: 120 kg

IMPORTANTI ISTRUZIONI DI SICUREZZA

Questo attrezzo è stato progettato e costruito per essere usato in tutta sicurezza. Tuttavia alcune precauzioni di base devono essere osservate durante l'allenamento con l'attrezzo. Leggere tutto il manuale prima di assemblare o di utilizzare l'attrezzo. In particolare prestate attenzione alle seguenti indicazioni di sicurezza:

1. Tenere sempre i bambini e gli animali domestici lontani dall'attrezzo. NON lasciare i bambini da soli con l'attrezzo.
2. L'attrezzo è stato progettato e costruito per essere utilizzato da una sola persona alla volta.
3. In caso di nausea, vertigini, dolori o qualsiasi sintomo fisico anomalo, smettere immediatamente l'allenamento e consultare un medico.
4. Posizionare l'attrezzo su una superficie liscia e piana. NON usare l'attrezzo all'esterno, in ambienti umidi o vicino all'acqua.
5. Indossare sempre vestiti adatti all'allenamento. NON indossare vestiti larghi o svolazzanti che possano impigliarsi nell'attrezzo. Indossare sempre scarpe da ginnastica durante l'utilizzo dell'attrezzo.
6. Non usare l'attrezzo in modi non descritti nel manuale. NON usare accessori non approvati o forniti dal produttore.
7. Non sistemare oggetti taglienti o con spuntoni vicino all'attrezzo.
8. Le persone disabili possono utilizzare l'attrezzo solo in presenza di personale qualificato.
9. Prima di utilizzare l'attrezzo, effettuare sempre gli esercizi di riscaldamento e lo stretching.
10. Non utilizzare l'attrezzo se esso non è in condizioni ottimali.

ATTENZIONE: PRIMA DI INIZIARE UN PROGRAMMAMA DI ALLENAMENTO CONSULTARE IL VOSTRO MEDICO DI FIDUCIA. E' IMPORTANTE SOPRATTUTTO PER PERSONE CHE HANNO PROBLEMI DI SALUTE GIA' ESISTENTI. LEGGERE TUTTE LE ISTRUZIONI CONTENUTE NEL MANUALE PRIMA DI USARE L'ATTREZZO.

3. ISTRUZIONI DI MONTAGGIO

LISTA BULLONERIA			
DESCRIZIONE	**DESCRIZIONE**	**DESCRIZIONE**	**DESCRIZIONE**
Bullone M8x15 mm	**6**	Olio lubrificante	**1**
Bullone M8x45 mm	**4**		
Vite Ø 4.2x16mm	**4**	Chiave sicurezza	**1**
Rondella M8 (Ø9-Ø16xT1.6)	**10**	Chiave a brugola	**1**

- **NOTA:** 1. Prima di iniziare il montaggio controllare che tutte la bulloneria indicata in tabella sia presente all'interno dell'imballaggio.

2. all'interno dell'imballo troverete tutti gli utensili necessari per l'assemblaggio

● PASSO 1：ASSEMBLARE I MONTANTI

1. Estrarre l'attrezzo dalla scatola.
2. Sollevare i due montanti (vedi immagine).
3. Fissare i montanti destro e sinistro (L e R) al telaio principale usando i bulloni (M8*45), i bulloni (M8*15) e le rondelle piatte (M8).

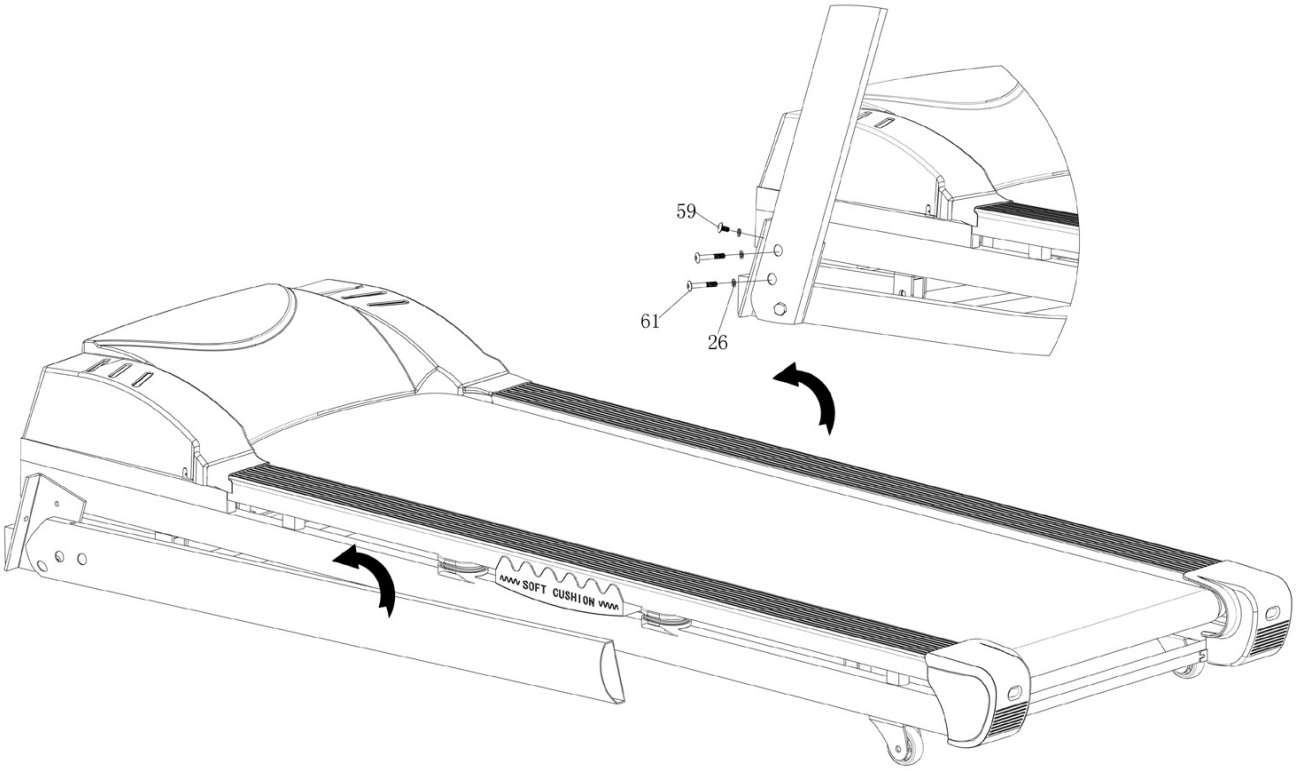

● **PASSO 2: ASSEMBLARE LA CONSOLE**

1. Collegare il cavo che esce dalla console (No 1) con il cavo che esce dal montante destro (58R) (vedi immagine).
2. Posizionare la console (1) in corrispondenza dei fori sui montanti (58L e 58R). Usare i bulloni forniti (59 M8 *15) e le rondelle piatte (26 M8) per fissare la console ai montanti.

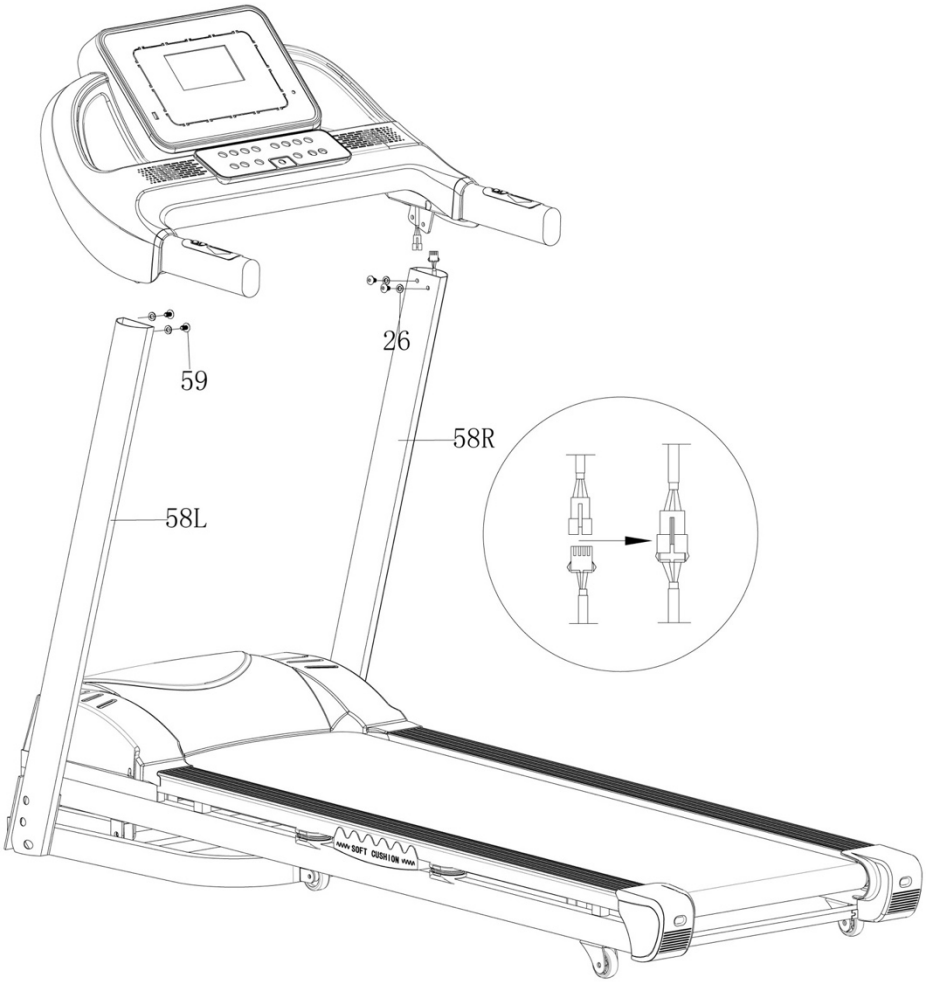

● **PASSO 3: ASSEMBLARE LE COVER DEI MONTANTI**

Usare le viti (3 4.2*16mm）per fissare le cover decorative laterali（60 L&R).

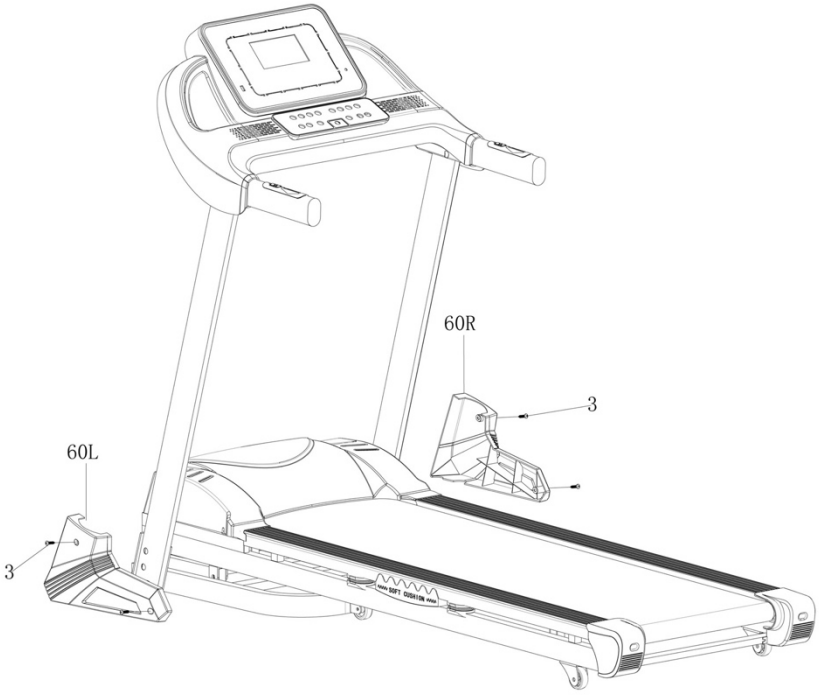

● **PASSO 4:** Inserire la chiave di sicurezza (No.9) nell’apposito alloggiamento sulla console.

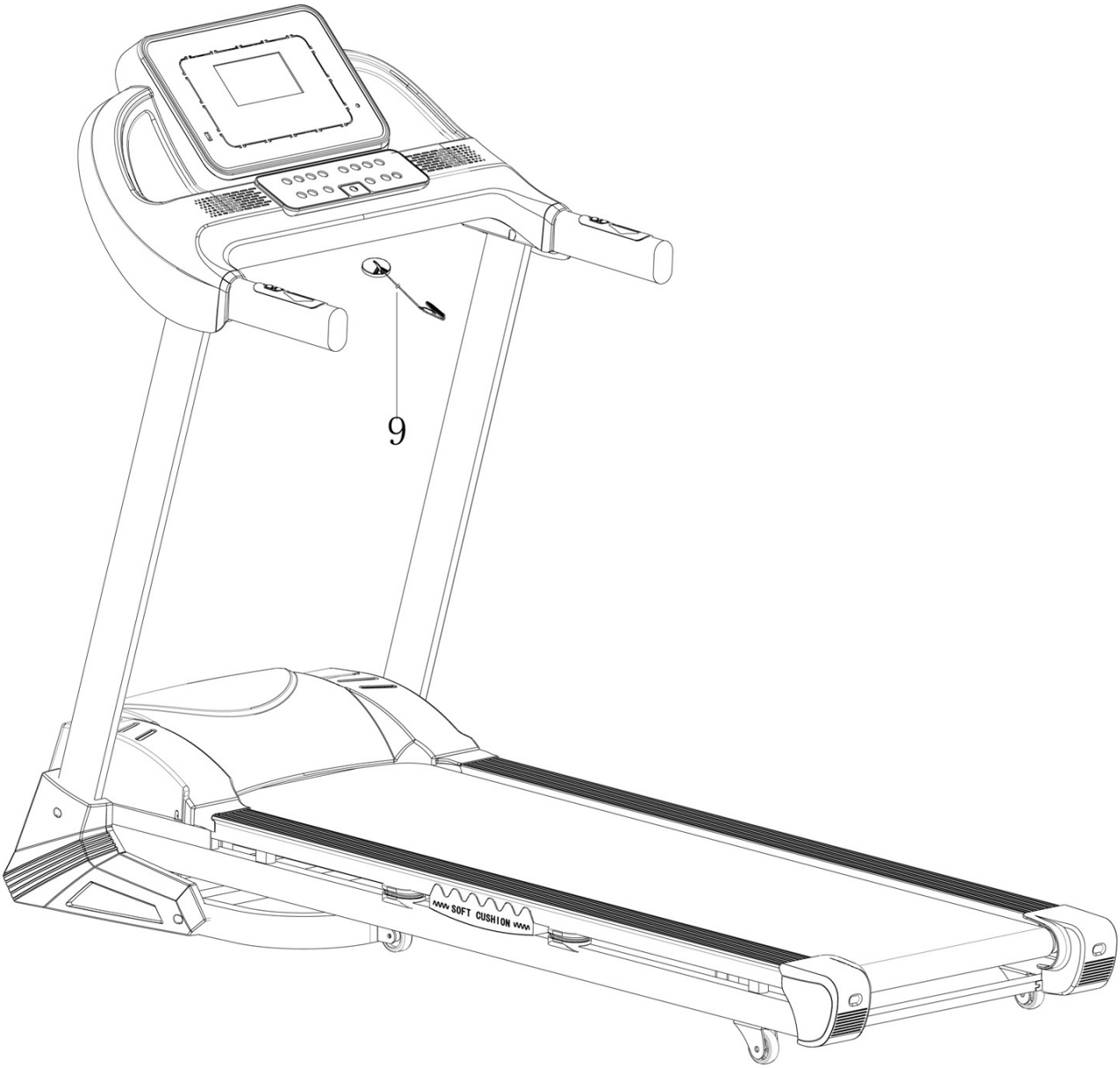

VISTA ESPLOSA

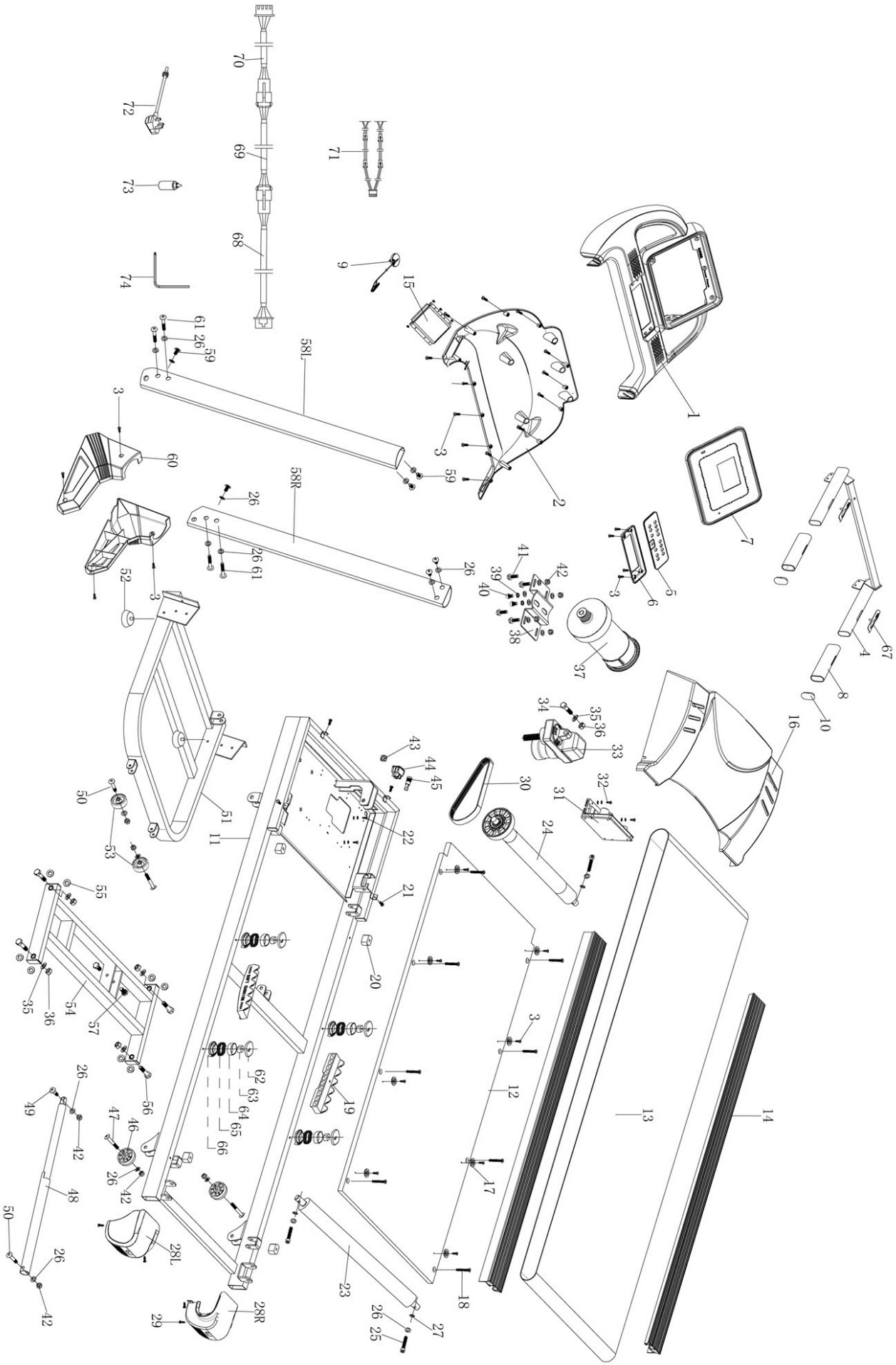

LISTA PARTI

4

Nr	DESCRIZIONE	Qtà	Nr	DESCRIZIONE	Qtà
1	Plastica console	1	41	Bullone M8x25	4
2	Cover posteriore console	1	42	Dado M8	8
3	Vite 4.2x16	29	43	Cavo di sicurezza	1
4	Telaio corrimano	1	44	Interruttore	1
5	Tastiera superiore	1	45	Fusibile	1
6	Tastiera inferiore	1	46	Ruote posteriori	2
7	Adesivo	1	47	Bullone M8*50	2
8	Spugna	2	48	Molla	1
9	Chiave di sicurezza	1	49	Bullone M8x35	1
10	Tappo in plastica	2	50	Bullone M8x45	3
11	Telaio piano di corsa	1	51	Base telaio	1
12	Tavola di corsa	1	52	Manopola di regolazione	2
13	Nastro di corsa	1	53	Ruote di trasporto	2
14	Binario laterale	2	54	Telaio inclinazione	1
15	Monitor	1	55	Rondella in plastica	8
16	Cover motore	1	56	Bullone M10x50	4
17	Fissaggio binari laterali	8	57	Bullone M10x16	2
18	Bullone M6x45	8	58	Postazione montanti	2
19	Cuscinetto grande	2	59	Bullone M8x15	6
20	Cuscinetto piccolo	4	60	Cover laterale	2
21	Bullone M5x15	4	61	Bullone M8x45	4
22	Bullone M4x12	2	62	Cuscinetto superiore	4
23	Rullo posteriore	1	63	Cuscinetto piccolo	4
24	Rullo anteriore	1	64	Tappo cuscinetto	4
25	Bullone M8x55	3	65	molla	4
26	Rondella piatta	23	66	Cuscinetto inferiore	4
27	Rondella elastica	3	67	hand pulse	2
28	Tappo L/R	2	68	Cavo superiore	1
29	Vite 4.2x18	4	69	Cavo intermedio	1
30	Cinghia motore	1	70	Cavo inferiore	1
31	Control board	1	71	Cavo hand pulse	2
32	Bullone M4x16	2	72	Cavo alimentazione	1
33	Motore inclinazione	1	73	Olio lubrificante	1
34	Bullone M10x45	1	74	Chiave a brugola	1
35	Rondella piatta	5			
36	Dado M10	5			
37	Motore	1			
38	Piastra base motore	1			
39	Rondella elastica	2			
40	Bullone M8x12	2			

COMPUTER

1. PANNELLO CONSOLE

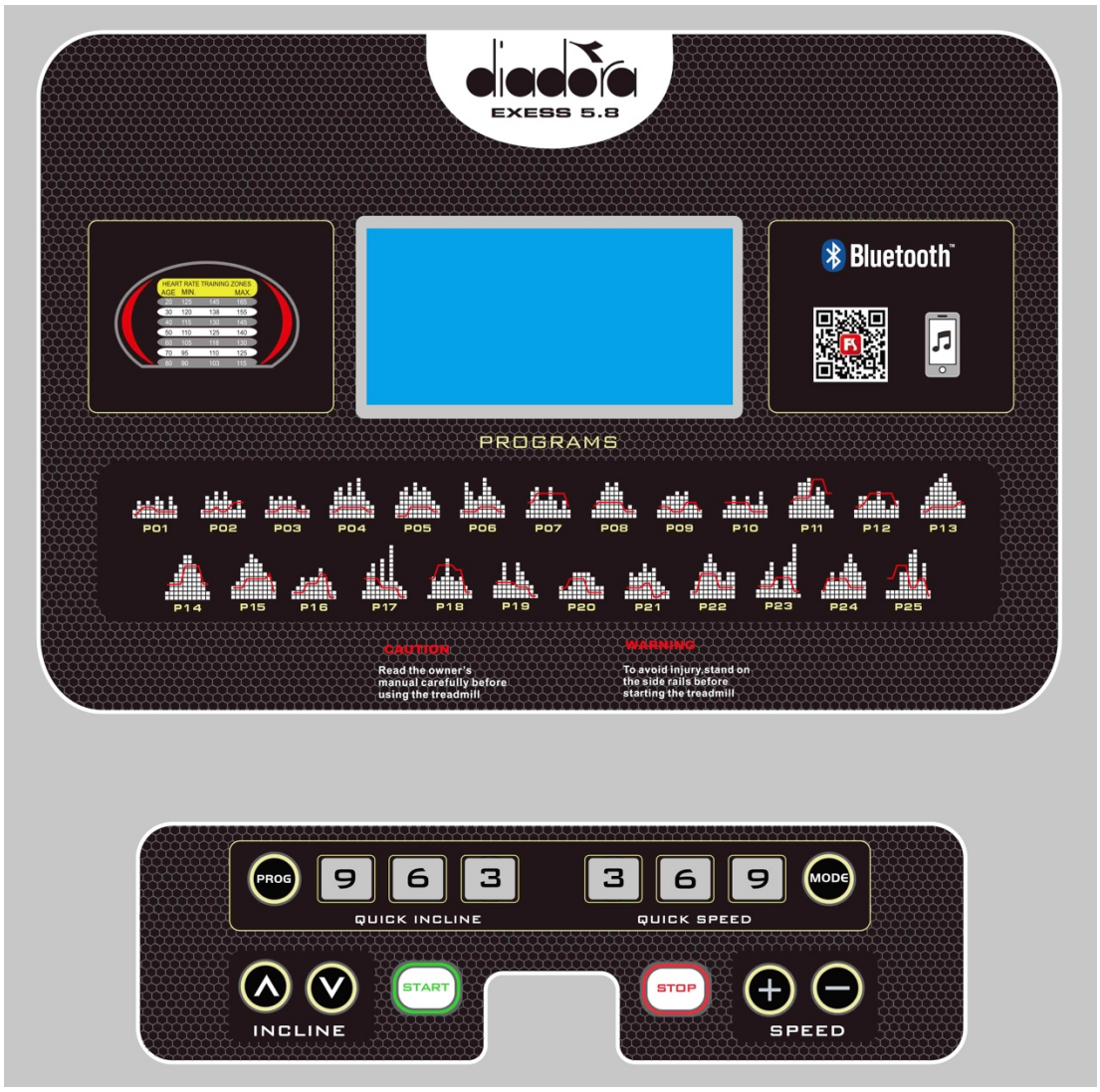

2. FINESTRE DEL MONITOR:

2.1 finestra "SPEED": mostra la velocità a cui state correndo. Quando si utilizzano i programmi preimpostati, verrà visualizzato "P01-P02 --- P25-HR1-HR2-HR3-FAT.
2.2 finestra "TIME": visualizza il tempo di allenamento, con un range 0:00-99:59.
2.3 finestra "DISTANCE." Visualizza la distanza percorsa, con un range 0.00-99.9
2.4 finestra "CAL/PULSE: visualizza le calorie bruciate, con un range 0-999,
Visualizza il battito cardiaco rilevato, con un range 50-200
2.5 finestra "INCLINE": mostra il livello di inclinazione del piano di corsa.

3. FUNZIONE TASTI:

3.1 “START” “STOP”: il tasto Start serve per azionare il tappeto; il tasto Stop serve per fermare il tappeto.
3.2 SPEED”+”: tasto velocità +; premere il tasto per aumentare la velocità del nastro di corsa; premendo il tasto una sola volta la velocità aumenterà di 0.1KM/H alla volta, tenendo il tasto premuto la velocità aumenta costantemente.
3.3 SPEED”-“: tasto velocità -; premere il tasto per diminuire la velocità del nastro di corsa; premendo il tasto una sola volta la velocità diminuirà di 0.1KM/H alla volta, tenendo il tasto premuto la velocità diminuisce costantemente.
3.4 "INC +", tasto inclinazione +; premere il tasto per aumentare l’inclinazione del piano di corsa; tenendo il tasto premuto l’inclinazione aumenta costantemente.
3.5 "INC-" tasto inclinazione -; premere il tasto per diminuire l’inclinazione del piano di corsa; tenendo il tasto premuto l’inclinazione diminuisce costantemente.
3.6 MODE: tasto mode, per selezionare in modalità manuale il conto alla rovescia delle funzioni tempo, distanza e calorie.
3.7 MP3: è possibile collegare il proprio cellulare all’attrezzo inserendo lo spinotto nel foro MP3 e ascoltare la musica tramite gli autoparlanti integrati.

3.8 Quickly Speed: Premendo i tasti di selezione rapida potete aumentare immediatamente la velocità del nastro di corsa ai valori preimpostati del tasto FAST(12KM), MIDDLE (8KM), SLOW(4KM)
3.9 Quickly Incline: Premendo i tasti di selezione rapida, potete aumentare immediatamente l'inclinazione del nastro di corsa ai valori preimpostati del tasto: HIGH (12%), MIDDLE (8%) LOW (4%)

3.10 PROG: a tappeto fermo, premere il tasto per selezionare il programma desiderato.

P01-P25 sono programmi pre-impostati
U01-U02-U03 sono programmi personalizzabili dall'utente
HP1-HP2-HP3 sono programmi a controllo battito cardiaco
FAT: test di calcolo massa grassa corporea

4. Partenza veloce

4.1. Portare il tasto di accensione in posizione ON e inserire correttamente la chiave di sicurezza.
4.2 Premere il tasto "START", dopo un conto alla rovescia di 3 secondi l'attrezzo partirà ad una velocità di 1 km/h.
4.3 Ad attrezzo in funzione, premere i tasti "SPEED+""SPEED-" per impostare la velocità di allenamento desiderata e i tasti "INC + INC-" per regolare l'inclinazione del piano di corsa.

5 Durante l'allenamento:

5.1 "Speed –" premere il tasto per diminuire la velocità del nastro di corsa;
5.2 "Speed +" premere il tasto per aumentare la velocità del nastro di corsa;
5.3 "Stop" premere il tasto per fermare il tappeto;
5.4 Premere i tasti "INC + INC-" per regolare l'inclinazione del piano di corsa;
5.5 Tenere entrambi i palmi delle mani appoggiati 5 secondi sui sensori palmari hand pulse per la rilevazione del battito cardiaco.

6. Programmi pre-impostati.

TABELLA PROGRAMMI

tempo / programma		Tempo impostato/10 = tempo di ogni segmento									
		1	2	3	4	5	6	7	8	9	10
P01	VELOCITA'	2	4	3	4	3	5	4	2	5	3
	INCLINAZIONE	1	2	3	3	3	2	2	2	2	2
P02	VELOCITA'	2	5	4	6	4	6	4	2	4	2
	INCLINAZIONE	2	2	2	3	2	2	3	4	4	4
P03	VELOCITA'	2	5	4	5	4	5	4	2	3	2
	INCLINAZIONE	2	2	2	3	3	3	3	2	2	2
P04	VELOCITA'	3	6	7	5	8	5	9	6	4	3
	INCLINAZIONE	2	2	3	3	3	3	3	3	2	2
P05	VELOCITA'	3	6	7	5	8	6	7	6	4	3
	INCLINAZIONE	1	1	1	3	3	3	3	3	2	2
P06	VELOCITA'	2	8	6	4	5	9	7	5	4	3
	INCLINAZIONE	2	2	2	2	3	3	3	3	2	2
P07	VELOCITA'	2	6	7	4	4	7	4	2	4	2
	INCLINAZIONE	4	4	6	6	6	6	6	6	6	3
P08	VELOCITA'	2	4	6	8	7	8	6	2	3	2
	INCLINAZIONE	3	4	4	4	4	4	4	3	3	3

P09	VELOCITA’	2	4	5	5	6	5	6	3	3	2
	INCLINAZIONE	3	3	3	2	2	2	4	4	4	2
P10	VELOCITA’	2	3	5	3	3	5	3	6	3	3
	INCLINAZIONE	4	4	4	4	4	4	2	2	2	2
P11	VELOCITA’	3	5	8	8	9	5	7	6	3	2
	INCLINAZIONE	4	5	5	5	5	9	9	9	6	6
P12	VELOCITA’	2	5	5	4	4	6	4	2	3	4
	INCLINAZIONE	3	3	4	6	6	6	6	6	6	3
P13	VELOCITA’	3	5	7	8	9	10	8	6	4	3
	INCLINAZIONE	2	2	2	3	3	3	3	3	4	4
P14	VELOCITA’	2	4	6	8	10	10	8	6	4	2
	INCLINAZIONE	4	4	4	4	8	8	8	8	4	4
P15	VELOCITA’	3	4	7	8	10	9	8	6	5	4
	INCLINAZIONE	3	3	3	5	5	5	5	5	6	2
P16	VELOCITA’	2	3	5	4	5	5	7	5	4	2
	INCLINAZIONE	2	2	2	4	4	4	6	6	1	1
P17	VELOCITA’	2	6	8	3	9	4	12	4	3	2
	INCLINAZIONE	5	5	5	5	3	3	3	3	1	1
P18	VELOCITA’	1	5	4	5	9	5	4	5	3	2
	INCLINAZIONE	5	5	8	8	8	8	7	7	2	2
P19	VELOCITA’	3	4	8	4	3	8	6	4	3	1
	INCLINAZIONE	4	4	4	4	4	3	3	3	1	1
P20	VELOCITA’	3	2	3	6	6	6	6	5	3	3
	INCLINAZIONE	3	3	5	5	5	5	2	2	2	2
P21	VELOCITA’	2	6	5	6	8	6	7	4	3	2
	INCLINAZIONE	3	3	3	3	4	4	1	1	2	2
P22	VELOCITA’	2	4	6	8	10	8	6	4	6	6
	INCLINAZIONE	2	2	6	6	6	6	3	3	3	3
P23	VELOCITA’	2	4	6	8	4	2	7	8	12	1
	INCLINAZIONE	3	3	3	3	5	5	5	5	2	2
P24	VELOCITA’	2	4	6	4	6	8	10	8	6	4
	INCLINAZIONE	2	5	5	5	5	5	3	3	3	3
P25	VELOCITA’	2	2	2	6	6	10	11	4	8	2
	INCLINAZIONE	5	5	8	8	8	3	3	5	5	1

7 **BODY FAT**

Premere il tasto “program” fino a raggiungere la funzione FAT; premere poi il tasto “mode” e le finestre visualizzeranno “F-1, F-2, F-3, F-4, F -5”.
(F-1=sesso, F-2=età, F-3=altezza, F-4=peso, F-5=risultato del test).
Premere i tasti ”Speed+” ”Speed-“ per inserire i vostri valori corrispondenti alle funzioni da “F-1 a F-4” sopra elencate. Premere poi il tasto ”mode”, la finestra mostrerà “F-5”, posizionare entrambi I palmi delle mani sulle placche hand pulse per 2-3 secondi e comparirà il risultato della rilevazione della massa grassa.

7.1 La massa grassa ottimale è da 20 a 24, se il risultato è meno di 19 significa che siete sottopeso, tra 25 e 29 sovrappeso, oltre il 30 significa obesità.

F-1	Sesso	01maschio	02femmina
F-2	Età	10-99	
F-3	Altezza	100-200	
F-4	Peso	20-150	
F-5	FAT	≤19	Sottopeso
		=(20---24)	Ottimale
		=(25---29)	Sovrappeso
		≥30	Obesità

8. Funzione chiave di sicurezza

In qualsiasi situazione, estraendo la chiave di sicurezza il tapis roulant si fermerà immediatamente a protezione dell'utente.

9. Risparmio energetico.

Il tappeto elettrico entrerà in modalità di risparmio energetico se non riceve nessun segnale per 10 minuti. Premere un tasto qualsiasi per riattivare il monitor.

10. Funzione Bluetooth

è possibile collegare il proprio cellulare all’attrezzo tramite bluetooth e ascoltare la musica tramite gli autoparlanti integrati.

APP Bluetooth (FITSHOW)

Dopo aver avviato il tapis roulant, aprire il bluetooth nelle impostazioni del vostro telefono e collegarsi all’attrezzo. Dopo aver associato il bluetooth al telefono, è possibile utilizzare l'app per condividere i dati di allenamento, ecc.

11. CODICI DI ERRORE E SIGNIFICATO

CODICE	DESCRIZIONE	POSSIBILI CAUSE
Nessuna scritta sul monitor	A non c’è alimentazione	Fornire alimentazione o controllare la presa
	B interruttore non acceso	Posizione l’interruttore su ON
	C nessuna alimentazione o danno del drive	ripristinare i dati o sostituire il drive
	D il cavo dati è danneggiato	Ricollegare il cavo o sostituirlo
	E console danneggiata	Sostituire la console
	F la retroilluminazione non è luminosa	Controllare la retroilluminazione o sostituire la retroilluminazione
	A problema alla saldatura della bobina del drive IC o alla saldatura continua	Riparare, ispezionare i giunti di saldatura, risaldare in posizione

Display incompleto, tratti mancanti	B (barra a cristalli liquidi) barra conduttiva scorrevole non in posizione	Rimontare il cristallo liquido
	C driving IC danneggiato	Riparare e saldare il drive IC
Movimento irregolare, lento o traballante	A c'è resistenza nella parte di azionamento	Regolare le parti di trasmissione o aggiungere olio lubrificante
	B il nastro di corsa è troppo tirato o troppo allentato	Regolare la tensione del nastro di corsa
	C la coppia motrice è troppo piccola o troppo grande	regolare la parte nella posizione corretta
E00/E07	A La chiave di sicurezza non è nella posizione corretta	Inserire la chiave di sicurezza nella posizione corretta
	B Il magnete non è nella posizione corretta	posizionare correttamente il magnete
E01 Il computer non riceve segnale / E013, MCB non riceve segnale	A il cavo dati non è collegato correttamente o presenta un contatto	Ricollegare il connettore
	B il cavo dati è danneggiato	Sostituire il cavo dati
	C il cavo dati è danneggiato	Sostituire la console
	D la control board è danneggiata	Sostituire la control board
E02 Protezione da stallo	A connessione cavi motore	Controllare i cavi motore o sostituire il motore
	B IGBT danneggiato	Sostituire la control board
	C voltaggio in ingresso troppo basso	Non usare l'attrezzo; chiedere l'intervento di un elettricista
E03 Nessun segnale del sensore di velocità	A cavo velocità non collegato o sensore danneggiato	Controllare il cablaggio o sostituire il sensore
	B la control board è danneggiata	Sostituire la control board
E04 Errore nell'autocontrollo dell'attrezzo	A il cavo dell'inclinazione o il cavo dati non sono correttamente collegati	Controllare la connessione e ricollegare i cavi
	B errore del motore di inclinazione	Sostituire il motore di inclinazione
	C la control board è danneggiata	Sostituire la control board
E05 Sovraccarico di corrente elettrica	A Sovraccarico di corrente elettrica	Protezione di sistema, riavviare manualmente
	B la parte di trasmissione è bloccata	Regolare le parti di trasmissione o aggiungere olio lubrificante
	C cortocircuito interno del motore	Sostituire il motore
	D control board è danneggiata	Sostituire la control board
E06 Il motore non funziona	A il cavo motore non è collegato correttamente	Ricollegare il cavo motore
	B Apertura interna del motore	Sostituire il motore
	C motore al minimo	Impostare il test per controllare la potenza
E08 Errore di chiusura	A IC di chiusura in posizione non corretta (alimentatore senza commutazione)	Inserire nuovamente l'alloggiamento IC e controllare la posizione del piedino PIN1
	B la memoria IC o il relative circuito sono danneggiati	Sostituire la memoria IC o il drive

E09 Errore di funzionamento posteriore	A il tappeto è in posizione verticale e non orizzontale	Regolare il tapis roulant e posizionarlo in orizzontale
	B cablaggio invertito del driver	Sostituire la control board
E10 Sovraccarico di alimentazione elettrica	troppa potenza sulla coppia dell'azionamento	Regolare il potenziometro di coppia nella posizione appropriata
	cortocircuito interno del motore	Sostituire il motore
	Parti di trasmissione bloccate	Regolare le parti di trasmissione o aggiungere olio lubrificante
E11 Sovratensione	sovratensione: sistema superiore a 220V 260-280v ac; sistema superiore a 110V 145-165v	Non usare l'attrezzo
	Sottotensione: sistema inferiore a 220 V 145-160 V ; 110 V sistema inferiore 60-75 V	Non usare l'attrezzo

CURA E MANUTENZIONE

LUBRIFICAZIONE

Il tappeto è pre-lubrificato. Raccomandiamo di controllare regolarmente la

lubrificazione del tappeto per assicurarne il funzionamento ottimale..

Ogni 30-40 giorni controllate la lubrificazione del tappeto: alzate i lati del nastro di corsa e tastate la superficie della tavola di corsa con le dita. Se avvertite tracce di silicone la lubrificazione non è necessaria.

Qualora la superficie risulti secca, procedere con la lubrificazione, come segue:

- usare solo olio lubrificante, vasellina o paraffina;
- applicare il lubrificante sotto il nastro di corsa sollevandolo di qualche centimetro;
- ripetere l'operazione dall'altro lato;

accendere l'attrezzo senza salirci sopra e far girare il nastro di corsa alla velocità minima per 5 minuti

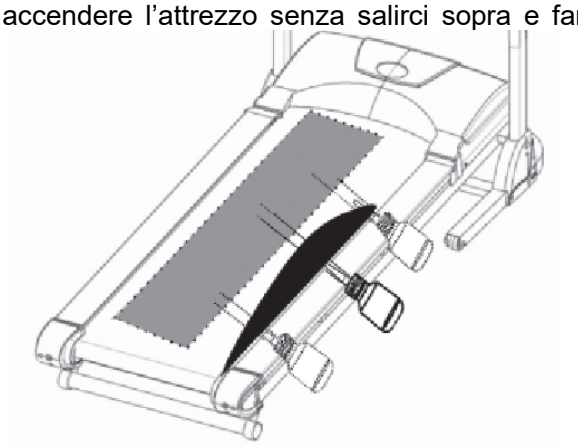

TENSIONATURA DEL NASTRO DI CORSA

Nel caso in cui il nastro di corsa dovesse scivolare o non rispondere bene all'appoggio dei piedi durante la corsa è necessario aumentarne la tensione.

AUMENTARE LA TENSIONE DEL NASTRO DI CORSA

Girare il bullone posteriore sinistro di 1/4 di giro in senso orario.

Ripetere il passo 1 per la parte destra. Dovete essere sicuri di aver effettuato lo stesso numero di giri in

modo che il rullo sia allineato al telaio.

Ripetere il passo 1 e il passo 2 fino a quando il nastro di corsa è ben tensionato.

Fate attenzione a non tensionare troppo il nastro di corsa perché potreste creare una eccessiva pressione delle sfere dei rulli.

Per diminuire la tensione del nastro di corsa girare entrambi i bulloni in senso antiorario e per lo stesso numero di volte.

CENTRARE IL NASTRO DI CORSA

Durante la corsa potreste riscontrare un attrito differente tra un piede e l'altro. L'intensità della deviazione dipende dalla differenza della forza che un piede esercita rispetto l'altro. Questa differenza può causare un decentramento del nastro. Questo spostamento è normale e il nastro si sistema da solo quando nessuno è sopra. Se la cosa persiste ci sarà pertanto bisogno di un intervento manuale.

Azionare il tappeto senza che nessuno ci corra sopra e aumentare la velocità fino a quando si raggiungono i 6 km/h.

1. Controllare se il nastro ha la tendenza ad andare a destra o a sinistra.

Se il nastro di corsa si sposta verso sinistra, girare il bullone posteriore di sinistra in senso orario di un ¼ di giro alla volta.

Se il nastro di corsa si sposta verso destra, girare il bullone posteriore di destra in senso orario di un ¼ di giro alla volta.

Se il nastro non è ancora centrato ripetere i passaggi sopra indicati fino alla risoluzione del problema.

2. Una volta centrato il nastro raggiungere la velocità massima e verificare che il nastro scorra correttamente nel centro della tavola.

Riscaldamento e raffreddamento:

Un buon programma d'esercizio consiste nel riscaldamento, movimento aerobico e raffreddamento. L'intero programma almeno due volte a settimana, meglio se tre intervallando con un giorno di riposo. Dopo qualche mese si può incrementare a 4 o cinque volte a settimana.

Il riscaldamento è importantissimo per scaldare i muscoli, il cuore e aprire i polmoni. Così come lo è il raffreddamento per evitare dolori muscolari o strappi.
Seguire i seguenti esercizi:

Toccare dita piedi:

Inclinarsi lentamente in avanti fino a raggiungere le dita dei piedi e contare fino a 15.

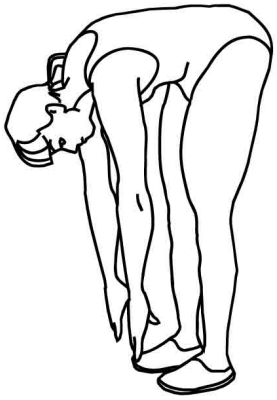

Alzare le spalle:

Alzare prima una spalla poi l'altra fino all'orecchio.

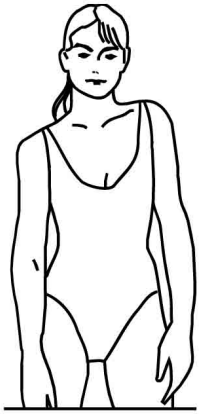

Torsioni testa:

Inclinare prima la testa verso destra e poi verso sinistra. Quindi fare lentamente un giro completo da destra a sinistra senza mai andare troppo indietro con il collo.

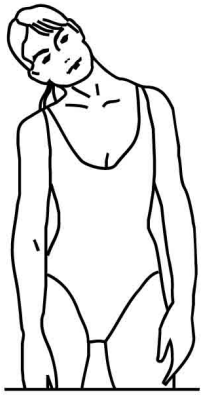

Stretch tendine:

Sedersi allungare una gamba in avanti e piegare l'altra come da disegno. Prendere le dita dei piedi con la mano corrispondente e contare fino a 15. fare lo stesso con l'altra gamba.

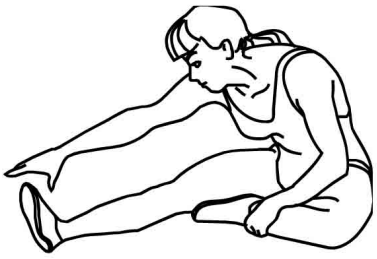

Stretch coscia:

Sedersi con le piante dei piedi che si toccano e le ginocchia larghe. Avvicinare il più possibile i piedi al corpo. Poi lentamente avvicinare le ginocchia al pavimento, contare fino a 15 e ripetere.

Stretch laterale:

Alzare le braccia. Poi una alla volta le spalle più in alto possibile.

Stretch polpaccio:

Appoggiare le braccia al muro come da disegno. E alternando prima una gamba poi l'altra, portare un ginocchio avanti con la punta del piede al muro e stendere indietro l'alta gamba. Si deve sentire lo stretch del polpaccio. Contare fino a 15 e cambiare gamba.

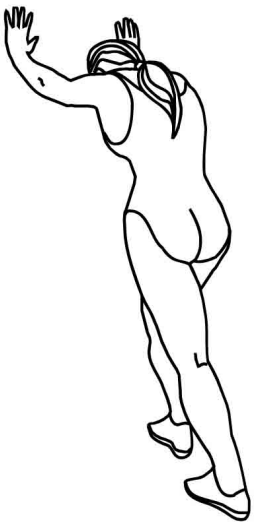

diadora

MADE IN CHINA
Imported by

Greenfit

Greenfit Srl, Strada Oselin 110, Remanzacco, Udine, Italy.

SERVIZIO ASSISTENZA TECNICA

0432.1636878

assistenza@greenfitspa.it